# 裕隆集團 行將企業
# SAVE車輛查定表

**查定表編號** AC061126052011 **查定日期** 2026/05/20

## 車輛基本資料

| | | |
|---|---|---|
| 車牌號碼: | 出廠年月: 201802 | 排 氣 量 : 2488 CC |
| 車輛廠牌: MAZDA | 車輛型式: CX-9 | 引擎號碼: |
| 車身號碼: JM7TC2WLA002***** | | |

## 車輛查定結果

| 檢查項目 | 檢查結果 | 車身結構檢查結果描述 |
|---|---|---|
| 車身號碼 | ■ 本車無車身號碼異常之情事 | 左戶定外板、左前門、左B柱外板、左後門、右後門有更換歷。 |
| 引擎號碼 | ■ 本車無引擎號碼異常之情事 | |
| 泡水痕跡 | ■ 本車無遭受泡水之情事 | |
| | | |

## 車身外觀狀況註記

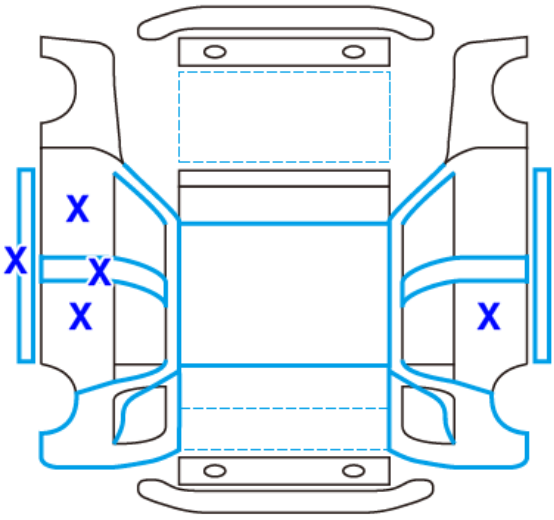


## 車體結構狀況註記

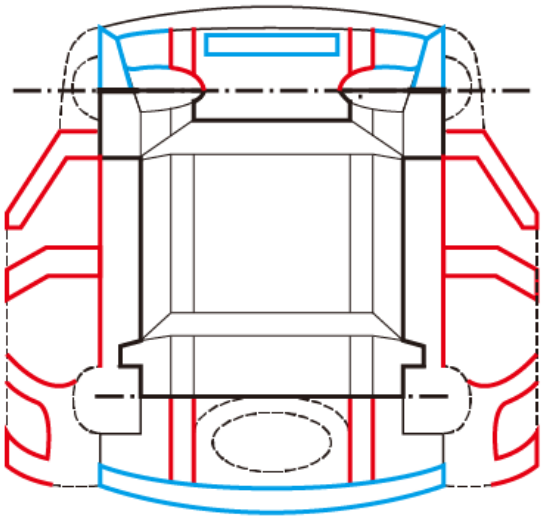

代號說明: R:有板金修復跡 X:有更換歷 B:有超過拳頭大之凹陷 S:生銹

聲明事項: 1.本檢查表僅對受檢車輛的車況提出檢查說明，並不包含可提供售後保固及保證服務。
2.本檢查表僅檢查項目進行檢查確認，並未進行路試且不做機能件方面的檢查。
3.本檢查表非SAVE認證書，不做為SAVE認證車三大保證項目之依據。

加盟商 博可達汽車 查定工程師 陳昌賢